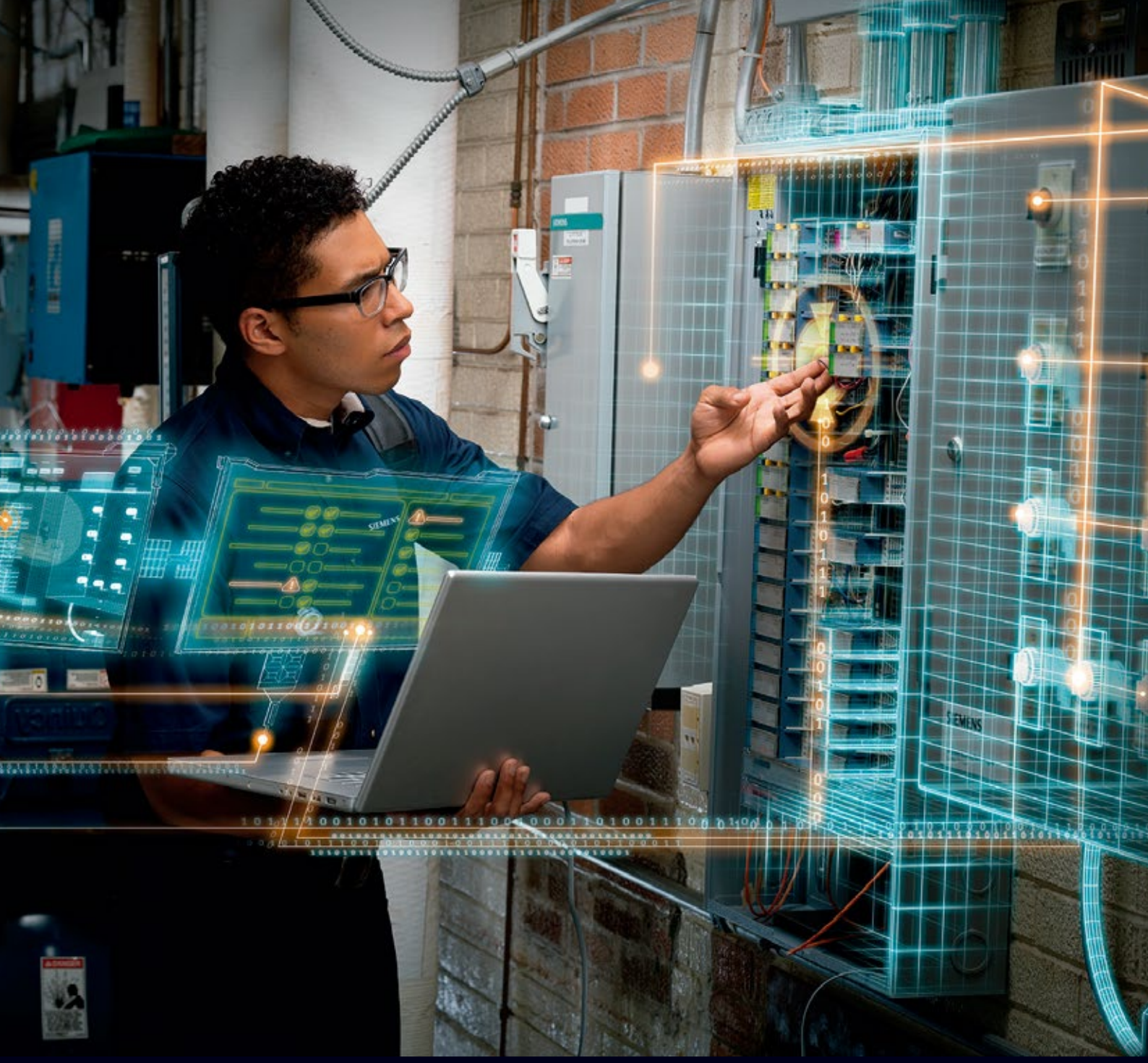

SIEMENS

Guía de productos para Distribución de energía y Automatización

ELECTRORED
Bolivia S.R.L.

CONTENIDOS

Arrancadores suaves y aparatos de maniobra	3
Mando y señalización: (botonera, foco, llave)	8
Capacitores - contactores y reguladores de factor de potencia	12
Aparatos de maniobra	16
Protección Termomagnética	27
Protección de distribución	32
Control y medición	41
Motores	45

Siemens
Electrical Products

Dispositivos de protección y monitoreo de baja tensión

Equipos para distribución eléctrica en baja para aplicaciones Industriales e infraestructura.

ARRANCADORES ELECTRÓNICOS SUAVES SIRIUS 3RW30 Y 3RW40

Nombre comercial del producto: Arrancador Suave SIRIUS
Equipamiento del producto

- Sistema de contactos de puenteo integrado
- Tiristores

Función del producto

Tensión de aislamiento valor asignado 600 V.
Grado de contaminación 3, según IEC 60947-4-2
Designaciones de referencia según EN 61346-2, Q
Designaciones de referencia según DIN 40719, G
Ampliado según IEC 204-2 según IEC 750

Código Electrored	Referencia para el pedido	Tamaño de la unidad electrónica	Corriente de empleo (amperios)	Potencia Trifásica en KW Voltaje 220 V	Precio Unit. $.
16474	3RW3016-1BB14	3RW30 S00	9	4	
16475	3RW3017-1BB14	3RW30 S00	12.5	5.5	
16476	3RW3018-1BB14	3RW30 S00	17.6	7.5	
16477	3RW3026-1BB14	3RW30 S0	25	11	
16478	3RW3027-1BB14	3RW30 S0	32	15	
16479	3RW3028-1BB14	3RW30 S0	38	18.5	
16480	3RW3036-1BB14	3RW30 S2	45	22	
16481	3RW3037-1BB14	3RW30 S2	63	30	
16482	3RW3038-1BB14	3RW30 S2	72	37	
16483	3RW3046-1BB14	3RW30 S3	80	44	
16484	3RW3047-1BB14	3RW30 S3	106	55	
16485	3RW4026-1BB14	3RW40 S0	25	11	
16486	3RW4027-1BB14	3RW40 S0	32	15	
16487	3RW4028-1BB14	3RW40 S0	38	18.5	
16488	3RW4036-1BB14	3RW40 S2	45	22	
16489	3RW4037-1BB14	3RW40 S2	63	30	
16490	3RW4038-1BB14	3RW40 S2	72	37	
16491	3RW4046-1BB14	3RW40 S3	80	44	
16492	3RW4047-1BB14	3RW40 S3	106	55	

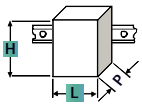

3RW402.

Dimensiones
L x H x P (mm)
45 x 125 x 154
55 x 144 x 170

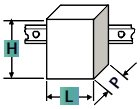

Dimensiones
L x H x P (mm)

3RW301.	45 x 95 x 151
3RW302.	45 x 125 x 151
3RW303.	55 x 144 x 168
3RW304.	70 x 160 x 186

ARRANCADORES ELECTRÓNICOS SUAVES SIRIUS 3RW32

Nombre comercial del producto: Arrancador Suave SIRIUS
Tensión de arranque 30 ..100 [%]
Tensión de parada 50 [%] ajuste fino
Tiempo de rampa de arranque del arrancador suave 0..20s
Valor de limitación de corriente ajustable 130..170 [%]
Clase de disparo: CLASS 10 (preajustado) / 10E / 20E; según IEC 60947-4-2

Código Electrored	Referencia para el pedido	de la unidad electrónica	Corriente de empleo (amperios)	Potencia Trifásica en KW Voltaje 400 V	Precio Unit. $.
16493	3RW5235-6AC14	3RW52	143	75 kW	
16494	3RW5236-6AC14	3RW52	171	90 kW	
16495	3RW5243-6AC14	3RW52	210	110 kW	
16496	3RW5244-6AC14	3RW52	250	132 kW	
16497	3RW5245-6AC14	3RW52	315	160 kW	
16498	3RW5246-6AC14	3RW52	370	200 kW	
16499	3RW5247-6AC14	3RW52	470	250 kW	

ARRANCADORES ELECTRÓNICOS SUAVES SIRIUS 3RW55

Nombre comercial del producto: Arrancadopr Suave SIRIUS
Tensión de arranque 20 ..100 [%]
Tensión de parada 50 [%] ajuste fino
Tiempo de rampa de arranque del arrancador suave 0..360s
Valor de limitación de corriente ajustable 125..800 [%]
Clase de disparo: CLASS 10A/10E (preajustado) / 20E / 30E; según IEC 60947-4-2

Código Electrored	Referencia para el pedido	de la unidad electrónica	Corriente de empleo (amperios)	Potencia Trifásica en KW Voltaje 400 V	Precio Unit. $.
16500	3RW5526-1HA14	3RW55	77	37 kW	
16501	3RW5527-1HA14	3RW55	93	45 kW	
16502	3RW5534-6HA14	3RW55	113	55 kW	
16503	3RW5535-6HA14	3RW55	143	75 kW	
16504	3RW5536-6HA14	3RW55	171	90 kW	
16505	3RW5543-6HA14	3RW55	210	110 kW	
16506	3RW5544-6HA14	3RW55	250	132 kW	

APARATOS DE MANDO Y SEÑALIZACIÓN SIRIUS ACT - 3SU

Nombre comercial del producto: Botonera SIRIUS ACT
Tensión de aislamiento valor asignado 500 V
Grado de contaminación 3
Tipo de corriente de la tensión de empleo AC/DC
Grado de protección IP IP66, IP67, IP69(IP69K)
Diámetro de montaje 22,3 mm

Código Electrored	Referencia para el pedido	Color del actuador	Número de contacto	Tipo de elemento	Tipo de material	Precio Unit. $.
16511	3SU1100-0AB20-1CA0	Rojo	1NC	Rasante	Plástico	
16512	3SU1100-0AB40-1BA0	Verde	1NA	Rasante	Plástico	
16513	3SU1100-0AB30-1BA0	Amarillo	1NA	Rasante	Plástico	
16514	3SU1000-3AB42-0AA0	Rojo/verde	1NA/1NC	Sin luz	Plástico	
16515	3SU1001-3BB42-0AK0	Rojo/verde	1NA/1NC	Con luz	Plástico	
16516	3SU1100-1HB20-1CG0	Rojo	1NC	Hongo 40 MM	Plástico	
16517	3SU1900-0DG70-0AA0	Sin color		Rasante	Silicona	
16518	3SU1900-0DB70-0AA0	Sin color		Rasante	Silicona	
18118	3SU1100-0AB20-1BA0	Rojo	1NA	Rasante	Plástico	

Nombre comercial del producto: Foco de señalización SIRIUS ACT
Fuente luminosa
Material del actuador plastico
Grado de protección IP IP66, IP67, IP69(IP69K)
Altura 29,5 mm
Anchura 29,5 mm
Diámetro de montaje 22,3 mm

Código Electrored	Referencia para el pedido	Color del actuador	Voltaje del actuador	Tipo de elemento	Tipo de material	Precio Unit. $.
16519	3SU1001-6AA40-0AA0	Verde	230 VAC	Rasante	Plástico	
16520	3SU1001-6AA20-0AA0	Rojo	230 VAC	Rasante	Plástico	
16521	3SU1001-6AA50-0AA0	Azul	230 VAC	Rasante	Plástico	
16512	3SU1001-6AA30-0AA0	Amarillo	230 VAC	Rasante	Plástico	

Nombre comercial del producto: Llave SIRIUS ACT
Tensión de aislamiento valor asignado 500 V
Grado de protección IP IP66, IP67, IP69(IP69K)
Diámetro de montaje 22,3 mm

Código Electrored	Referencia para el pedido	Color del actuador	Número del contacto	Tipo de posición	Tipo de material	Precio Unit. $.
16987	3SU1100-2BF60-1MA0	Negro	1NA	2	Plástico	
19688	3SU1100-2BL60-1NA0	Negro	2NA	3	Plástico	
16989	3SU1100-4BF11-1BA0	Negro	1NA	2	Plástico	

Imagenes referenciales

CAPACITORES, CONTACTORES Y REGULARES DEL FACTOR DE POTENCIA

Capacitor EPCOS

Código Electrored	Referencia para el pedido	Potencia en KVAr 50/60Hz-400V.	Corriente I n (A) 50Hz	Tamaño dxh mm	Micro Faradio 3x	Precio Unit. $.
16724	B32344E4102A G 1	10/12	14.5	75 x 198	67	
16725	B32344E4152A G 1	15/18	21.7	85 x198	100	
16726	B32344E4202A G 1	20/24	28.9	85 x 273	133	
16727	B32344E4252A G 1	25/30	36.2	85 x 273	166	
18282	B32344E4302A G 1	30/36	39.5	85 x 348	165	

Regulador EPCOS

Con analizador de armónicos hasta la 19°
Tensión de alimentación 110...230VCA
Tensión de medición 30...525VCA (L-N) ó (L-L)
Corriente de medición: .../5A ó .../1A

Parametros de medición:
Tensión, Corriente, Frecuencia, Factor de Potencia, Potencia Activa, Potencia Reactiva
Potencia aparente, Energia, THDV Total, THDI Total, Espectro de armónico de tensión
Espectro armómico de corriente, Temperatura.

Código Electrored	Referencia para el pedido	Tipo	N° Pasos	Tipo de elemento	Corriente de medición	Precio Unit. $.
16990	B44066R6006E230	BR6000	6	144 x 144 x 55	..5 / ó ../ 1A	
16991	B44066R7012E230	BR7000	12	144 x 144 x 55	..5 / ó ../ 1A	

Contactor SIRIUS

Vida útil mecánica (ciclos de maniobra) 3.000,000
Tensión de alimentación del circuito de mando con 230V
Tipo de control del accionamiento de maniobra Standard A1 - A2
Grado de protección IP frontal según IEC 60529 IP20
Tipo de fijación fijación por tornillo y abroche a perfil DIN de 35 mm según DIN EN 50022
Número de polos para circuito principal 3

Código Electrored	Referencia para el pedido	Tamaño del contador	Potencia KVAr 400 v	Dimensión mm Alto x Anch x Prof	Número de contacto	Precio Unit. $.
16569	3RT2617-1AP03	S00	12.5	125 X 45 X 120	1NA + 1NC	
16566	3RT2627-1AL25	S0	25	135 X 45 X 155	1NA + 2NC	
16567	3RT2628-1AL25	S0	33	150 X 45 X 155	1NA + 2NC	
16568	3RT2636-1AL23	S2	50	114 X 65 X 130	1NA + 1NC	

APARATOS DE MANIOBRA

Contactor Sirius

Denominación del tipo de producto 3RT2
Vida útil mecánica (ciclos de maniobra) 10.000,000
Tipo de control del accionamiento de maniobra Standard A1 - A2
Grado de protección IP frontal según IEC 60529 IP20
Tipo de fijación fijación por tornillo y abroche a perfil DIN de 35 mm según DIN EN 50022
Número de polos para circuito principal 3

Código Electrored	Referencia para el pedido	Tamaño del contactor	Voltaje Bobina	Potencia de empleo AC-3 / 400V	Número de contacto	Precio Unit. $.
16523	3RT2023-1AB00	S0	24VAC	4.0 KW	1NA + 1NC	
16524	3RT2024-1AB00	S0	24VAC	5.5 KW	1NA + 1NC	
16525	3RT2025-1AB00	S0	24VAC	7.5 KW	1NA + 1NC	
16526	3RT2026-1AB00	S0	24VAC	11.0KW	1NA + 1NC	
18527	3RT2027-1AB00	S0	24VAC	15.0KW	1NA + 1NC	
16528	3RT2028-1AB00	S0	24VAC	18.5KW	1NA + 1NC	
18529	3RT2036-1AB00	S0	24VAC	22.0KW	1NA + 1NC	

Código Electrored	Referencia para el pedido	Tamaño del contactor	Voltaje Bobina	Potencia de empleo AC-3 / 400V	Número de contacto	Precio Unit. $.
16530	3RT2023-1BB40	S0	24VDC	4.0 KW	1NA + 1NC	
16531	3RT2024-1BB40	S0	24VDC	5.5 KW	1NA + 1NC	
16532	3RT2025-1BB40	S0	24VDC	7.5 KW	1NA + 1NC	
16533	3RT2026-1BB40	S0	24VDC	11.0KW	1NA + 1NC	
16534	3RT2027-1BB40	S0	24VDC	15.0KW	1NA + 1NC	
16535	3RT2028-1BB40	S0	24VDC	18.5KW	1NA + 1NC	
16536	3RT2036-1NB30	S2	24VDC	22.0KW	1NA + 1NC	

Código Electrored	Referencia para el pedido	Tamaño del contactor	Voltaje Bobina	Potencia de empleo AC-3 / 400V	Número de contacto	Precio Unit. $.
16537	3RT2016-1AN21	S00	220VAC	4.0 KW	1NA	
16538	3RT2017-1AN21	S00	220VAC	5.5 KW	1NA	
16539	3RT2018-1AN21	S00	220VAC	7.5 KW	1NA	
16540	3RT2026-1AN20	S0	220VAC	11.0KW	1NA + 1NC	
16541	3RT2027-1AN20	S0	220VAC	15.0KW	1NA + 1NC	
16542	3RT2028-1AN20	S0	220VAC	18.5KW	1NA + 1NC	
16543	3RT2036-1AN20	S2	220VAC	22.0KW	1NA + 1NC	
16544	3RT2037-1AN20	S2	220VAC	30.0KW	1NA + 1NC	
16545	3RT2046-1AN20	S3	220VAC	45.0KW	1NA + 1NC	
16546	3RT1055-6AP36	S6	220VAC	75.0KW	2NA + 2NC	
16547	3RT1056-6AP36	S6	220VAC	90.0KW	2NA + 2NC	

Aparatos de maniobra

Contactor SIRIUS

Denominación del tipo de producto 3RT2
Vida útil mecánica (ciclos de maniobra) 10.000,000
Tipo de control del accionamiento de maniobra Standard A1 - A2
Grado de protección IP frontal según IEC 60529 IP20
Número de polos para circuito principal 3
Tipo de fijación fijación por tornillo y abroche a perfil DIN de 35 mm según DIN EN 50022

Código Electrored	Referencia para el pedido	Tamaño del contactor	Voltaje Bobina	Potencia de empleo AC-3 / 400V	Número de contacto	Precio Unit. $.
16548	3RT1064-6AP36	S10	220VAC	110KW	2NA + 2NC	
16549	3RT1065-6AP36	S10	220VAC	132KW	2NA + 2NC	
16550	3RT1066-6AP36	S10	220VAC	160KW	2NA + 2NC	
16551	3RT1075-6AP36	S12	220VAC	200KW	2NA + 2NC	
16552	3RT1076-6AP36	S12	220VAC	250KW	2NA + 2NC	
16553	3RT2016-1AQ01	S00	220VAC	4.0 KW	1NA	
16554	3RT2017-1AQ01	S00	220VAC	5.5 KW	1NA	
16555	3RT2018-1AQ01	S00	220VAC	7.5 KW	1NA	
16556	3RT2026-1AU20	S0	220VAC	11.0KW	1NA	
16557	3RT2027-1AU20	S0	220VAC	15.0KW	1NA + 1NC	
16558	3RT2028-1AU20	S0	220VAC	18.5KW	1NA + 1NC	
16559	3RT2036-1AR60	S2	380VAC	22.0KW	1NA + 1NC	

Contactor auxiliar SIRIUS - 3RH2

Código Electrored	Referencia para el pedido	Tamaño del contactor	Voltaje Bobina	Potencia de empleo AC-3 / 400V	Número de contacto	Precio Unit. $.
16789	3RH2122-1AN2	S00	220VAC		2NA + 2NC	
16790	3RH2140-1AN20	S00	220VAC		4NA	

Contactos auxiliares SIRIUS - 3RH2 - 3TR2

Vida útil mecánica (ciclos de maniobra) 10.000,000
Grado de protección IP frontal IP20

Código Electrored	Referencia para el pedido	Tamaño del contactor	Uso	Dimensión mm Alto x Anch x Prof.	Número de contacto	Precio Unit. $.
16560	3RH2911-1HA22	S00 - S3	FRONTAL	37,5x36x43,7	2NA + 2NC	
16561	3RH2911-1HA11	S00 - S3	FRONTAL	37,5x36x43,7	1NA + 1NC	
16562	3RH2911-1HA10	S00 - S3	FRONTAL	37,5x36x43,7	1NA	
16563	3RH1921-1XA22-0MA0	S6 - S12	FRONTAL	38x44x51	2NA + 2NC	
16564	3RH1921-1DA11	S6 - S12	LATERAL	80x10x71	1NA + 1NC	
16565	3RH2921-1DA11	S0 - S3	LATERAL	57,4x10x66	1NA + 1NC	

Aparatos de maniobra

Bloque de conexión Contactor / Guardamotor SIRIUS

Para 3RV2.1/3RV2.2 y 3RT2.2.

Código Electrored	Referencia para el pedido	Tamaño del contactor	Precio Unit. $.
17000	3RA2921-1AA00	S00-S0	

Bloque de conexión Contactor / Guardamotor SIRIUS

Bloque de conexión para borne de tornillo eléctrico y mecánico para 3RV2.1/3RV2.2 y 3RT2.2
Arrancador Suave 3RW3 o Contactor estático 3RF34

Código Electrored	Referencia para el pedido	Tamaño del contactor	Precio Unit. $.
17001	3RA2921-1BA00	S00-S0	

Bloque de conexión eléctrico y mecánico para 3RV2.3 y 3RT2.3 Arrancador suave 3RW303/3RW403 (embalaje individual).

Código Electrored	Referencia para el pedido	Tamaño del contactor	Precio Unit. $.
17002	3RA2931-1AA00	S2	

Bloque de conexión eléctrico y mecánico para 3RV2.41/3RV2.42 y 3RT2.4. 3RW304/3RW404 mando por AC (embalaje individual)

Código Electrored	Referencia para el pedido	Tamaño del contactor	Precio Unit. $.
17003	3RA1941-1AA00	S3	

Juego de piezas para el cableado para borne de tornillo eléctrico y mecánico incluido enclavamiento mecánico para arrancadores Inversores de Giro

Código Electrored	Referencia para el pedido	Tamaño del contactor	Uso	Precio Unit. $.
17005	3RA2923-2AA1	S0	Inversor / Giro	
17004	3RA2913-2AA1	S00	Inversor / Giro	
17006	3RA2933-2AA1	S2	Inversor / Giro	
17007	3RA2943-2AA1	S3	Inversor / Giro	

Juego de piezas para el cableado para borne de tornillo eléctrico y mecánico incluido enclavamiento enclavamiento para arrancadores Estrella/Triángulo.

Código Electrored	Referencia para el pedido	Tamaño del contactor	Para	Precio Unit. $.
17008	3RA2913-2BB1	S00	Estrella/Triángulo	
17009	3RA2923-2BB1	S0	Estrella/Triángulo	
17010	3RA2933-2BB1	S2 / S2 / S2	Estrella/Triángulo	
17011	3RA2943-2BB1	S3 / S3 / S3	Estrella/Triángulo	
17012	3RA2933-2C	S2 / S2 / S0	Estrella/Triángulo	
17013	3RA2943-2C	S3 / S3 / S2	Estrella/Triángulo	

Conectores mecánicos Enclavamiento lateral para contactor 3RT - SIRIUS. Compuesto por 2 conectores y 1 inducido para 1 combinación

Código Electrored	Referencia para el pedido	Tamaño del contactor	Para	Precio Unit. $.
17014	3RA2912-2H	S00	Lateral	
17015	3RA2922-2H	S0	Lateral	
17016	3RA2934-2B	S2 / S3	Laterla	
17017	3RA1954-2A	S6 / S10 / S12	Lateral	

Categorías de utilización
Según IEC 60947-4-1, el uso previsto y la solicitación de losc ontadores de potencia pueden identificarse indicando la categría de utilización junto con la corriente asignada de empleo o la potencia del motor y la tensión asignada. En la tabla siguiente se indican las categrías de utilización más importante para contactores.

Categorías de utilización

AC	Contactos principales: categoría de utilización para tensiones alternas
AC-1	Cargas no inductivas o ligeramente inductivas
AC-2	Motores de anillos rozantes: aranque, desconexión
AC-3	Motores de jaula de ardilla: arranque y desconexión de los motores durante la marcha, invertir sentido.
AC-3e	Motores de jaula de ardilla con mayor corriente de arranque: aranque y desconexión de los motores durante la marcha, invertir sentido.
AC-4	Motores de jaula de ardilla: arranque , frenado de inversión, marcha por impulsos
AC-5a	Mnaiobra de lámparas de descargaa
AC-5b	Maniobra de lámparas incandescentes
AC-6a	Maniobra de transformadores trifásicos
AC-6b	Maniobra de cargas capacitivas.

Relé de sobrecarga térmico para protección de motores

Clase 10 para montar en contactor circuito principal: Atornillable circuito auxiliar: Atornillable Rearme manual/automático.

Código Electrored	Referencia para el pedido	Tamaño del contactor	Clase de disparo	Potencia de empleo AC-3 / 400V	Número de contacto	Precio Unit. $.
16728	3RU2116-1AB0	S00	10	1,1 ... 1,6 A	1NA + 1NC	
16729	3RU2116-1CB0	S00	10	1,8 ... 2,5 A	1NA + 1NC	
16730	3RU2116-1EB0	S00	10	2,8 ... 4,0 A	1NA + 1NC	
16731	3RU2116-1GB0	S00	10	4,5 ... 6,3 A	1NA + 1NC	
16732	3RU2116-1JB0	S00	10	7,0 ... 10 A	1NA + 1NC	
16733	3RU2116-4AB0	S00	10	11 ... 16 A	1NA + 1NC	
16734	3RU2126-4BB0	S0	10	14 ... 20 A	1NA + 1NC	
16735	3RU2126-4CB0	S0	10	17 ... 22 A	1NA + 1NC	
16736	3RU2126-4DB0	S0	10	20 ... 25 A	1NA + 1NC	
16737	3RU2126-4NB0	S0	10	23 ... 28 A	1NA + 1NC	
16738	3RU2126-4EB0	S0	10	27 ... 32 A	1NA + 1NC	
16739	3RU2126-4PB0	S0	10	30 ... 36 A	1NA + 1NC	
16740	3RU2126-4FB0	S0	10	34 ... 40 A	1NA + 1NC	
16741	3RU2136-4AB0	S2	10	11 ... 16 A	1NA + 1NC	
16742	3RU2136-4BB0	S2	10	14 ... 20 A	1NA + 1NC	
16743	3RU2136-4DB0	S2	10	18 ... 25 A	1NA + 1NC	
16744	3RU2136-4EB0	S2	10	22 ... 32 A	1NA + 1NC	
16745	3RU2136-4FB0	S2	10	28 ... 40 A	1NA + 1NC	
16746	3RU2136-4GB0	S2	10	36 ... 45 A	1NA + 1NC	
16747	3RU2136-4HB0	S2	10	40 ... 50 A	1NA + 1NC	
16748	3RU2136-4QB0	S2	10	47 ... 57 A	1NA + 1NC	
16749	3RU2136-4JB0	S2	10	54 ... 65 A	1NA + 1NC	
16750	3RU2136-4KB0	S2	10	62 ... 73 A	1NA + 1NC	
16751	3RU2136-4RB0	S2	10	70 ... 80 A	1NA + 1NC	
16752	3RU2146-4FB0	S3	10	28 ... 40 A	1NA + 1NC	
16753	3RU2146-4HB0	S3	10	36 ... 50 A	1NA + 1NC	
16754	3RU2146-4JB0	S3	10	45 ... 63 A	1NA + 1NC	
16755	3RU2146-4KB0	S3	10	57 ... 75 A	1NA + 1NC	
16756	3RU2146-4LB0	S3	10	70 ... 90 A	1NA + 1NC	
16757	3RU2146-4MB0	S3	10	80 ... 100 A	1NA + 1NC	

Relé de sobrecarga electrónico para motores

Clase 10E para montar en contactor Circuito principal: atornillable
circuito auxiliar: atornillable Rearme manual/automático

Código Electrored	Referencia para el pedido	Tamaño del contactor	Clase de disparo	Potencia de empleo AC-3 / 400V	Número de contacto	Precio Unit. $.
16758	3RB3016-1PB0	S00	10E	1...4 A	1NA + 1NC	
16759	3RB3026-1SB0	S0	10E	3...12 A	1NA + 1NC	
16760	3RB3026-1QB0	S0	10E	6...25 A	1NA + 1NC	
16761	3RB3036-1UB0	S2	10E	12,5...50 A	1NA + 1NC	
16762	3RB3046-1XB0	S3	10E	32...115 A	1NA + 1NC	
16763	3RB2056-1FC2	S6	10E	50...200 A	1NA + 1NC	

Relé de supervisión, se puede montar en contactor 3RT2 ajustable digitalmente Supervisión de corriente aparente/activa

00 Hz, alimentación trifásica 24-240 V CA/CC 1 contacto inversor,
1 semiconductor
Salida para alarma y advertencia Supervisión de exceso y defecto de corriente
Fallo de fase, rotura de cable
Secuencia de fase
Corriente residual
Corriente de bloqueo Umbrales de advertencia y alarma con o sin memoria de fallos
Retardo a la conexión 0-99 s
Supresión de impulsos de ruido 0-30 s Pausa tras fallo 0-300 min
Sistema de conexión por tornillo

Código Electrored	Referencia para el pedido	Tamaño del contactor	Clase de disparo	Intensidad de empleo AC-3 / 400V	Precio Unit. $.
16764	3RR2241-1FW30	S00	-	1,6...16 A	
16765	3RR2242-1FW30	S0	-	4,0...40 A	
16766	3RR2243-1FW30	S2	-	8,0...80 A	

Interruptor automático, para protección de motores CLASE 10

Disparador por sobrecarga con retardo según intensidad
Número de polos para circuito principal 3
Tipo de producto para protección de motores

Código Electrored	Referencia para el pedido	Tamaño del contactor	Clase de disparo	Intensidad de empleo AC-3 / 400V	Poder de corte (Icu)/400V	Precio Unit. $.
16705	3RV2011-0JA10	S00	10	0,7...1 A	100 KA	
16706	3RV2011-1AA10	S00	10	1,1...1,6 A	100 KA	
16707	3RV2011-1CA10	S00	10	1,8...2,5 A	100 KA	
16708	3RV2011-1EA10	S00	10	2,8...4,0 A	100 KA	
16709	3RV2011-1GA10	S00	10	4,5...6,3 A	100 KA	
16710	3RV2011-1JA10	S00	10	7,0...10,0 A	100 KA	
16711	3RV2011-1KA10	S00	10	9,0...12,5 A	100 KA	
16712	3RV2011-4AA10	S00	10	10,0...16,0 A	55 KA	
16713	3RV2021-4BA10	S0	10	13,0...20,0 A	55 KA	
16714	3RV2021-4DA10	S0	10	18,0...25,0 A	55 KA	
16715	3RV2021-4EA10	S0	10	27,0...32,0 A	55 KA	
16716	3RV2021-4FA10	S0	10	34,0...40,0 A	20 KA	
16717	3RV2031-4WA10	S2	10	42,0...52,0 A	65 KA	
16718	3RV2031-4JA10	S2	10	54,0...65,0 A	65 KA	
16719	3RV2031-4RA10	S2	10	70,0...80,0 A	65 KA	
16720	3RV2041-4MA10	S3	10	80,0...100,0 A	65 KA	

Relé de supervisión

Se puede montar en contactor 3RT2,
ajustable digitalmente Supervisión de corriente aparente/activa
20-400 Hz, alimentación trifásica 24-240 V CA/CC 1 contacto inversor, 1 semiconductor
Salida para alarma y advertencia Supervisión de exceso y defecto de corriente Fallo de fase, rotura de cable Secuencia de fase Corriente residual Corriente de bloqueo Umbrales de advertencia y alarma con o sin memoria de fallos Retardo a la conexión 0-99 s Supresión de impulsos de ruido 0-30 s Pausa tras fallo 0-300 min Sistema de conexión por tornillo.

Código Electrored	Referencia para el pedido	Tamaño del contactor	Uso	Dimensión mm Alto x Anch x Prof.	Número de Contacto	Precio Unit. $.
16721	3RV2901-1E	S00 - S3	Frontal	12 x 45 x 17	1NA + 1NC	
16722	3RV2921-1M	S00 - S3	Lateral	90 x 18 x 68	1NA + 1NC	
16723	3RV2902-2AV0	S00 - S3	Lateral	90 x 18,5 x 68	-	
18122	S00-S3 3RV2901-1A	S00 - S3	Lateral	90 x 9,5 x 70	1NA + 1NC	

PROTECCIÓN TERMOMAGNÉTICA

Interruptor Termomagnético Siemens - Sentron

Automático magnetotérmico 230/400 Vac, C, 6 kA
Designación del producto Pequeño interruptor automático
Vida útil mecánica (ciclos de maniobra) 10.000
Categoría de sobretensión III
Con funcionamiento polifásico con AC máx. 440 V
Con DC valor asignado máx. 72 V.

Código Electrored	Referencia para el pedido	Número de Polos	Corriente nominal In (A)	Poder de corte (KA) según IEC 60947-2	Poder de corte (KA) según EN 60898	Precio Unit. $.
16570	5SL6106-7	1	6	6	6	
16571	5SL6110-7	1	10	6	6	
16572	5SL6116-7	1	16	6	6	
16573	5SL6120-7	1	20	6	6	
16574	5SL6125-7	1	25	6	6	
16575	5SL6132-7	1	32	6	6	
16576	5SL6140-7	1	40	6	6	
16577	5SL6150-7	1	50	6	6	
16578	5SL6163-7	1	63	6	6	
16579	5SL6206-7	2	6	6	6	
16580	5SL6210-7	2	10	6	6	
16581	5SL6216-7	2	16	6	6	
16582	5SL6220-7	2	20	6	6	
16583	5SL6225-7	2	25	6	6	
16584	5SL6232-7	2	32	6	6	
16585	5SL6240-7	2	40	6	6	
16586	5SL6250-7	2	50	6	6	
16587	5SL6263-7	2	63	6	6	
16588	5SL6306-7	3	6	6	6	
16589	5SL6310-7	3	10	6	6	
16590	5SL6316-7	3	16	6	6	
16591	5SL6320-7	3	20	6	6	
16592	5SL6325-7	3	25	6	6	
16593	5SL6332-7	3	32	6	6	
16594	5SL6340-7	3	40	6	6	
16595	5SL6350-7	3	50	6	6	
16596	5SL6363-7	3	63	6	6	

Interruptor Termomagnético Siemens - Sentron

Automático magnetotérmico 230/400 Vac, C, 6 kA
Designación del producto Pequeño interruptor automático
Vida útil mecánica (ciclos de maniobra) 10.000
Categoría de sobretensión III
Con funcionamiento polifásico con AC máx. 440 V
Con DC valor asignado máx. 72 V.

Código Electrored	Referencia para el pedido	Número de Polos	Corriente nominal In (A)	Poder de corte (KA) según IEC 60947-2	Poder de corte (KA) según EN 60898	Precio Unit. $.
16597	5SL4102-7	1	2	10	10	
16598	5SL4104-7	1	4	10	10	
16599	5SL4106-7	1	6	10	10	
16600	5SL4110-7	1	10	10	10	
16601	5SL4116-7	1	16	10	10	
16602	5SL4120-7	1	20	10	10	
16603	5SL4125-7	1	25	10	10	
16604	5SL4132-7	1	32	10	10	
16605	5SL4140-7	1	40	10	10	
16606	5SL4150-7	1	50	10	10	
16607	5SL4163-7	1	63	10	10	
16608	5SL4204-7	2	4	10	10	
16609	5SL4206-7	2	6	10	10	
16610	5SL4210-7	2	10	10	10	
16611	5SL4216-7	2	16	10	10	
16612	5SL4220-7	2	20	10	10	
16613	5SL4225-7	2	25	10	10	
16614	5SL4232-7	2	32	10	10	
16615	5SL4240-7	2	40	10	10	
16616	5SL4250-7	2	50	10	10	
16617	5SL4263-7	2	63	10	10	
16618	5SL4302-7	3	2	10	10	
16619	5SL4304-7	3	4	10	10	
16620	5SL4306-7	3	6	10	10	
16621	5SL4310-7	3	10	10	10	
16622	5SL4316-7	3	16	10	10	
16623	5SL4320-7	3	20	10	10	
16624	5SL4325-7	3	25	10	10	
16625	5SL4332-7	3	32	10	10	
16626	5SL4340-7	3	40	10	10	
16627	5SL4350-7	3	50	10	10	
16628	5SL4363-7	3	63	10	10	

Interruptor diferencial Siemens - Sentron

Tipo AC, 30 mA, Un AC: 230 V
Vida útil mecánica (ciclos de maniobra) 2.000
Categoría de sobretensión III
Grado de protección IP IP20

Código Electrored	Referencia para el pedido	Número de Polos	Corriente nominal In (A)	Sensibilidad máxima (mA)	Resistencia cortocircuito (KA)	Precio Unit. $.
116629	5SV5312-0	2	25	30	6	
16630	5SV5314-0	2	40	30	6	
16631	5SV5344-0	4	40	30	6	
16632	5SV4346-0	4	63	30	6	

Diagramas de los circuitos

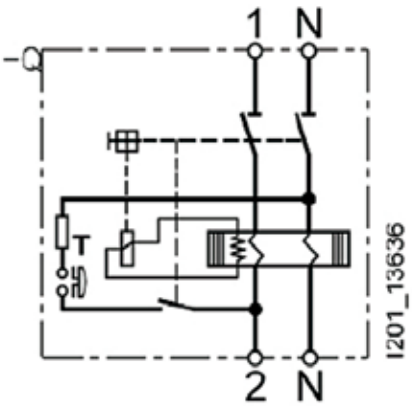

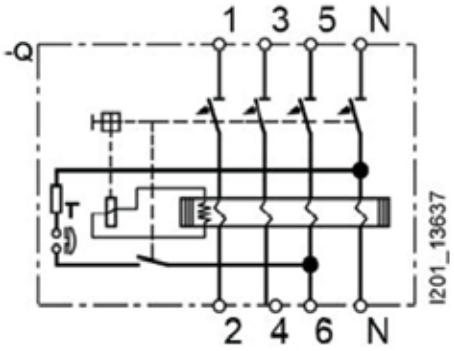

PROTECCIONES DE DISTRIBUCIÓN

Interruptor automático de caja moldeada 3VM1 - SENTRON

Tipo del disparador de sobreintensidad TM210
Tensión de empleo / con DC / valor asignado 500 V
Tensión de empleo / con AC / valor asignado 690 V
Vida útil mecánica (ciclos de maniobra) / típico 15.000
Función de protección del disparador de sobreintensidad LI

Código Electrored	Referencia para el pedido	Tamaño del contactor	Clase de disparo	Potencia de empleo AC-3 / 400V	Número de contacto	Precio Unit. $.
16633	3VM1140-3ED12-0AA0	1	40	25	5	
16634	3VM1150-3ED12-0AA0	1	50	25	5	
16635	3VM1163-3ED12-0AA0	1	63	25	5	
16636	3VM1180-3ED12-0AA0	1	80	25	5	
16637	3VM1110-3ED12-0AA0	1	100	25	5	
16638	3VM1112-3ED12-0AA0	1	125	25	5	
16639	3VM1116-3ED12-0AA0	1	160	25	5	
16640	3VM1096-3ED32-0AA0	3	16	36	25	
16641	3VM1020-3ED32-0AA0	3	20	36	25	
16642	3VM1032-3ED32-0AA0	3	32	36	25	
16643	3VM1040-3ED32-0AA0	3	40	36	25	
16644	3VM1050-3ED32-0AA0	3	50	36	25	
16645	3VM1063-3ED32-0AA0	3	63	36	25	
16646	3VM1080-3ED32-0AA0	3	80	36	25	
16647	3VM1010-3ED32-0AA0	3	100	36	25	
16648	3VM1112-3ED32-0AA0	3	125	36	25	
16649	3VM1116-3ED32-0AA0	3	160	36	25	
16650	3VM1220-4ED32-0AA0	3	200	55	36	
16651	3VM1225-4ED32-0AA0	3	250	55	36	
16652	3VM1332-4ED32-0AA0	3	320	55	36	
16653	3VM1340-4ED32-0AA0	3	400	55	36	
16654	3VM1450-4ED32-0AA0	3	500	55	36	
16655	3VM1463-4ED32-0AA0	3	630	55	36	

Interruptor automático de caja moldeada 3VM1 - SENTRON

Tipo del disparador de sobreintensidad TM220
Tensión de empleo / con DC / valor asignado 500 V
Tensión de empleo / con AC / valor asignado 690 V
Vida útil mecánica (ciclos de maniobra) / típico 15.000
Función de protección del disparador de sobreintensidad LI

Código Electrored	Referencia para el pedido	Número de Polos	Corriente nominal In (A)	Clase de disparo	Poder de corte (KA) (Icu) en 415V IEC 60947	Precio Unit. $.
16656	3VM1196-3EE32-0AA0	3	11.....16	36	25	
16657	3VM1125-3EE32-0AA0	3	18.....25	36	25	
16658	3VM1140-3EE32-0AA0	3	28.....40	36	25	
16659	3VM1163-3EE32-0AA0	3	44.....63	36	25	
16660	3VM1180-3EE32-0AA0	3	56.....80	36	25	
16661	3VM1110-3EE32-0AA0	3	70....100	36	25	
16662	3VM1112-3EE32-0AA0	3	80....125	36	25	
16663	3VM1116-3EE32-0AA0	3	112....160	36	25	
16664	3VM1220-4EE32-0AA0	3	140....200	55	36	
16665	3VM1225-4EE32-0AA0	3	175....250	55	36	

Interruptor automático 3VA2 IEC , SENTRON

Tipo del disparador de sobreintensidad ETU350
Tensión de empleo / con AC / valor asignado 690 V
Vida útil mecánica (ciclos de maniobra) / típico 20.000
Función de protección del disparador de sobreintensidad LSI

Código Electrored	Referencia para el pedido	Número de Polos	Corriente nominal In (A)	Poder de corte (KA) (Icu) en 240V IEC 60947	Poder de corte (KA) (Icu) en 415V IEC 60947	Precio Unit. $.
16666	3VA2325-5HN32-0AA0	3	100....250	85 55		
16667	3VA2340-5HN32-0AA0	3	160....400	85 55		
16668	3VA2463-5HN32-0AA0	3	250....630	85 55		

Interruptor automático 3VA2 IEC , SENTRON

Tipo del disparador de sobreintensidad ETU350
Tensión de empleo / con AC / valor asignado 690 V
Vida útil mecánica (ciclos de maniobra) / típico 10.000
Función de protección del disparador de sobreintensidad LSI

Código Electrored	Referencia para el pedido	Número de Polos	Corriente nominal In (A)	Poder de corte (KA) (Icu) en 240V IEC 60947	Poder de corte (KA) (Icu) en 415V IEC 60947	Precio Unit. $.
16669	3VA2580-5HN32-0AA0	3	320....80	85	55	

Interruptor automático 3VA2 , SENTRON

Tipo del disparador de sobreintensidad ETU350
Tensión de empleo / con AC / con 50/60 Hz / valor asignado 690 V
Vida útil mecánica (ciclos de maniobra) / típico 1.000
Función de protección del disparador de sobreintensidad LSI

Código Electrored	Referencia para el pedido	Número de Polos	Corriente nominal In (A)	Poder de corte (KA) (Icu) en 240V IEC 60947	Poder de corte (KA) (Icu) en 415V IEC 60947	Precio Unit. $.
16670	3VA2712-1AC05-0AA0	3	500...1250	-	55	
16671	3VA2716-1AC05-0AA0	3	600...1600	-	55	

Interruptor automático 3WT , SENTRON

Tipo del disparador de sobreintensidad ETU35WT
Tensión de empleo / con AC / con 50/60 Hz / valor asignado 500 V
Vida útil mecánica (ciclos de maniobra) / típico 12.000
Función de protección del disparador de sobreintensidad LSI

Código Electrored	Referencia para el pedido	Número de Polos	Corriente nominal In (A)	Clase de disparo	Poder de corte (KA) (Icu) en 415V IEC 60947	Precio Unit. $.
16672	3WT8202-5AA00-0AA2	3	800-2000	2NA+2NC	66	
16673	3WT8252-5AA00-0AA2	3	1000-2500	2NA+2NC	66	
16674	3WT8322-5AA00-0AA2	3	1280-3200	2NA+2NC	66	
16675	3WT8402-5AA01-0AA2	3	1600-4000	2NA+2NC	66	

Accesorio para interruptor 3WT8

Accionamiento por motor eléctrico AC 220...240V, DC 220...250V
Activación AC 220...240V, DC 220...250V

Código Electrored	Referencia para el pedido	Número de Polos	Corriente nominal In (A)	Clase de disparo	Precio Unit. $.
16676	3WT9831	3WT8	200-240	220-250	

Bobina de apertura para interruptor 3WT8

Disparador shunt para disparador auxiliar (F1+F2)
AC 50/60 Hz 220...240V DC 220...250V

Código Electrored	Referencia para el pedido	Número de Polos	Corriente nominal In (A)	Clase de disparo	Precio Unit. $.
16677	3WT9851-1JK00	3WT8	200-240	220-250	

Bobina de mínima tensión para interruptor 3WT8

Disparador de mínima tensión "F3"
AC 50/60 Hz 220...240V DC 220...250V

Código Electrored	Referencia para el pedido	Número de Polos	Corriente nominal In (A)	Clase de disparo	Precio Unit. $.
16678	3WT9853	3WT8	200-240	220-250	

Conector de alimentación auxiliar 3WT8 para circuito de montaje fijo

Código Electrored	Referencia para el pedido	Uso para	Precio Unit. $.
16679	3WT8825-1JC00	3WT8	

Enclavamiento mecánico para 3WT8

Código Electrored	Referencia para el pedido	Para usos	Precio Unit. $.
16680	3WT9866-3JA00	3WT8	

Contacto auxiliar conmutado tipo HQ (7 mm)

Accesorio para interruptores: 3VA1 y 3VA20 a 3VA25

Código Electrored	Referencia para el pedido	Uso para	Voltaje de empleo (Vac)	Voltaje de empleo (Vdc)	Precio Unit. $.
16681	3VA9988-0AA13	3VA1 - 3VA25	24	24	

Contacto auxiliar conmutado tipo HQ (7 mm)

Accesorio para interruptores: 3VA1 y 3VA20 a 3VA25

Código Electrored	Referencia para el pedido	Uso para	Voltaje de empleo (Vac)	Voltaje de empleo (Vdc)	Precio Unit. $.
16682	3WT9866-3JA00	3VA1 - 3VA25	24	24	

Mando rotativo prolongado Siemens - Sentron

Accionamiento giratorio para puerta estándar IEC IP65 con enclavamiento de puerta accesorio para: 3VA1 400/630 - 3VA2 400/630

Código Electrored	Referencia para el pedido	Uso para	Dimensión mm Alto x Anch	Precio Unit. $.
16683	3WT9866-3JA00	3VA1 - 3VA2	94 x 138	

Contacto auxiliar conmutado tipo HQ (7 mm)

Accesorio para interruptores: 3VA1 y 3VA20 a 3VA25

Código Electrored	Referencia para el pedido	Uso para	Dimensión mm Alto x Anch	Precio Unit. $.
16684	3VA9687-0FK21	3VA15/25	203 x 210	

Contacto auxiliar conmutado tipo HQ (7 mm)

Accesorio para interruptores: 3VA1 y 3VA20 a 3VA25

Código Electrored	Referencia para el pedido	Uso para	Dimensión mm Alto x Anch	Precio Unit. $.
16684	3VA9687-0FK21	3VA15/25	203 x 210	

Accionamiento motorizado MO. Siemens -Sentron

110-230V AC/110-250V DC Accesorio para: 3VA1 400/630 3VA2 400/630

Código Electrored	Referencia para el pedido	Uso para	Voltaje bobina (Vac)	Voltaje bobina (Vdc)	Corriente (A)	Precio Unit. $.
16685	3VA9467-0HA20	3VA1 / 3VA2	110-230	110-250	400 / 630	

Mando motorizado MO. Siemens -Sentron

Código Electrored	Referencia para el pedido	Uso para	Voltaje bobina (Vac)	Voltaje bobina (Vdc)	Precio Unit. $.
16686	3VW9011-0AF04	3VA27	220-250	220-250	

Bobina de apertura y cierre Siemens -Sentron

Código Electrored	Referencia para el pedido	Uso para	Voltaje bobina (Vac)	Voltaje bobina (Vdc)	Precio Unit. $.
16687	3VW9011-0AD07	3VA27	220-240	220-240	

Bobina de minima tensión Siemens -Sentron.

Código Electrored	Referencia para el pedido	Uso para	Voltaje bobina (Vac)	Voltaje bobina (Vdc)	Precio Unit. $.
16688	3VW9011-0AE07	3VA27	220-240	220-240	

Enclavamiento mecánico con cable Siemens -Sentron

Montaje fijo, montaje en pared lateral modificada o soporte
Montaje accesorio para interruptores automáticos 3WL10 / 3VA27.

Código Electrored	Referencia para el pedido	Uso para	Precio Unit. $.
16689	3VW9011-0BB21	3VA27	

CONTROL Y MEDICIÓN

Control de transferencia automática. SENTRON ATC 6300; LCD

Tiempo de conmutación del equipo de control 50 ms
Designación del producto para conmutadores de red

Código Electrored	Referencia para el pedido	Tensión (Uimp) (VAC)	Tensión (Uimp) (VAC)	Dimensión mm Alto x Anch	Número de contacto	Precio Unit. $.
16999	3KC9000-8TL40	6000	250	144 x 144	6NA	

Medidor de magnitudes eléctricas SENTRON PAC3120 LCD

Protocolo: Modbus RTU con display gráfico
Voltaje nominal: 690/400 V 45-65 Hz In nominal
Idioma en la indicación del display soportado: de, en, fr, es, it, pt, tr, zh, pl

Código Electrored	Referencia para el pedido	Tensión (Ue) (VAC)	Entradas digitales	Salidas digitales	Tensión AC/DC alimentación	Precio Unit. $.
16994	7KM3120-0BA01-1DA0	690/400	2	2	250	

Medidor de magnitudes eléctricas SENTRON PAC3220 LCD

Protocolo: Modbus RTU con display gráfico
Voltaje nominal: 690/400 V 45-65 Hz In nominal
Idioma en la indicación del display soportado: de, en, fr, es, it, pt, tr, zh, pl

Código Electrored	Referencia para el pedido	Tensión (Ue) (VAC)	Entradas digitales	Salidas digitales	Tensión AC/DC alimentación	Precio Unit. $.
16993	7KM3220-0BA01-1DA0	690/400	2	2	250	

Medidor de magnitudes eléctricas SENTRON PAC4200 LCD

Protocolo: PROFINET/PROFIBUS/DI/DO
Energía aparente/activa/reactiva /cos phi, armónicos: 2. - 64., THD
Idioma en la indicación del display soportado: de, en, fr, spa, ita, por, tur, rus, chi, pol

Código Electrored	Referencia para el pedido	Tensión (Ue) (VAC)	Entradas digitales	Salidas digitales	Tensión AC/DC alimentación	Precio Unit. $.
16992	7KM4212-0BA00-3AA0	690/400	2	2	250	

Módulo de ampliación Switched Ethernet PROFINET V3

Enchufable, para 7KM PAC3200 / 3220/ 4200 / 3VA COM100 / 800
Temperatura ambiente durante el funcionamiento minima -25°, máxima 55°

Código Electrored	Referencia para el pedido	Tipo de puerto según PROFINET	Entradas digitales	Salidas digitales	Tensión AC/DC alimentación	Precio Unit. $.
16995	7KM9300-0AE02-0AA0	2	2	2	250	

MOTORES

Motor eléctrico Trifásico Siemens

Velocidad nominal (rpm) 3000 de 2Polos, IE1, IP55, 50Hz.

Código Electrored	Referencia para el pedido	Tamaño del contactor	Clase de disparo	Potencia de empleo AC-3 / 400V	Número de contacto	Precio Unit. $.
17780	1LE0022-0DA22-1AA4	TM 80	220/380	0.75	1.0	
17781	1LE0022-0DA32-1AA4	TM 90	220/380	1.1	1.5	
17782	1LE0022-0EA02-1AA4	TM 90	220/380	1.5	2.0	
17783	1LE0022-0EA42-1AA4	TM 100	220/380	2.2	3.0	
17784	1LE0022-1BA23-3AA4	TM 112	380/660	4.0	5.5	
17785	1LE0022-1CA03-3AA4	TM 132	380/660	5.5	7.5	
17786	1LE0022-1CA13-3AA4	TM 132	380/660	7.5	10.0	
17787	1LE0022-1DA23-3AA4	TM 160	380/660	11.0	15.0	
17788	1LE0022-1DA33-3AA4	TM 1603	380/660	15.0	20.0	

Motor eléctrico Trifásico Siemens

Velocidad nominal (rpm) 1500 de 4Polos, IE1, IP55, 50Hz.

Código Electrored	Referencia para el pedido	Tamaño del contactor	Clase de disparo	Potencia de empleo AC-3 / 400V	Número de contacto	Precio Unit. $.
17789	1LE0022-0DB22-1AA4	TM 80	220/380	0.55	0.75	
17790	1LE0022-0DB32-1AA4	TM 80	220/380	0.75	1.00	
17791	1LE0022-0EB02-1AA4	TM 90	220/380	1.1	1.50	
17792	1LE0022-0EB42-1AA4	TM 90	220/380	1.5	2.00	
17793	1LE0022-1AB42-1AA4	TM 100	220/380	2.2	3.00	
17794	1LE0022-1BB23-3AA4	TM 112	380/660	4.0	5.5	
17795	1LE0022-1CB03-3AA4	TM 132	380/660	5.5	7.5	
17796	1LE0022-1CB23-3AA4	TM 132	380/660	7.5	10.0	
17797	1LE0022-1DB23-3AA4	TM 160	380/660	11.0	15.0	
17798	1LE0022-1DB43-3AA4	TM 160	380/660	15.0	20.0	
17799	1LE0022-1EB23-3AA4	TM 180	380/660	18.5	25.0	
17800	1LE0022-1EB43-3AA4	TM 180	380/660	22.0	30.0	
17801	1LE0022-2AB43-3AA4	TM 200	380/660	30.0	40.0	
17802	1LE0022-2BB03-3AA4	TM 225	380/660	37.0	50.0	
17803	1LE0022-2BB23-3AA4	TM 225	380/660	45.0	60.0	
17804	1LE0022-2CB23-3AA4	TM 250	380/660	55.0	75.0	
17805	1LE0022-2DB03-3AA4	TM 280	380/660	75.0	100.0	
17806	1LE0022-2DB23-3AA4	TM 280	380/660	90.0	125.0	
17807	1LE0022-3AB03-3AA4	TM 315	380/660	110.0	150.0	

Motor eléctrico Trifásico Siemens

Velocidad nominal (rpm) 3000 de 2Polos, IE1, IP55, 50Hz.

Código Electrored	Referencia para el pedido	Tamaño del contactor	Clase de disparo	Potencia de empleo AC-3 / 400V	Precio Unit. $.
17774	ZSD51298080101206	80	6204	1LEO	
17775	ZSD51298090101207	90	6205	1LEO	
17776	ZSD51298100101206	100	6206	1LEO	
17777	ZSD51298112101206	112	6206	1LEO	
17778	ZSD51298132101206	132	6208	1LEO	
17779	ZSD51298160101205	160	6209	1LEO	

ELECTRORED
Bolivia S.R.L.

DISTRIBUYE PARA BOLIVIA

LA PAZ:
Av. I. Montes Nº 603, esq. Uruguay
Teléfono: (591-2) 2282428
electroredlp@electrored.com.bo

EL ALTO:
Calle 1 Nº 3760 entre Av. 6 de Marzo
y Evadidos del Paraguay
Teléfono: (591-2) 2821322
electroredea@electrored.com.bo

COCHABAMBA:
Av. Blanco Galindo Nº 1307,
esq. Pasaje Cite (Acera Sud, Km.1)
Teléfonos: (591-4) 4583221-4588055
electroredcbba@electrored.com.bo

SANTA CRUZ:
Av. Santa Cruz Nº 262, entre Charcas
y Puerto Suarez
Teléfono: (591-3) 3368888
electroredsc@electrored.com.bo

SANTA CRUZ SUCURSAL 1:
Av. Nicolás Suárez Nº 1889 4to. Anillo,
entre Canal Cotoca y Paraguá.
Teléfono: (591-3) 3466262

SANTA CRUZ SUCURSAL 2:
Av. Prolongación San Pablo Nº 2175 frente a
Unión de Ferreteros de la Brasil
Teléfono: (591-3) 3467900

MONTERO:
Av. Circunvalación Noel Kempff Mercado
Nº221, entre Ballivián y Chuquisaca
Teléfono: (591-3) 39224838

electrored.com.bo electroredbolivia electroredbolivia electroredtv @electroredbolivia electroredbolivia @electroredsrl

OEA